Сделано в бесплатной учебной лицензии

4А.121.001

Перв. примен. 2А.3510.012 3А.012.001

Справ. №

Ra 6,3 (√)

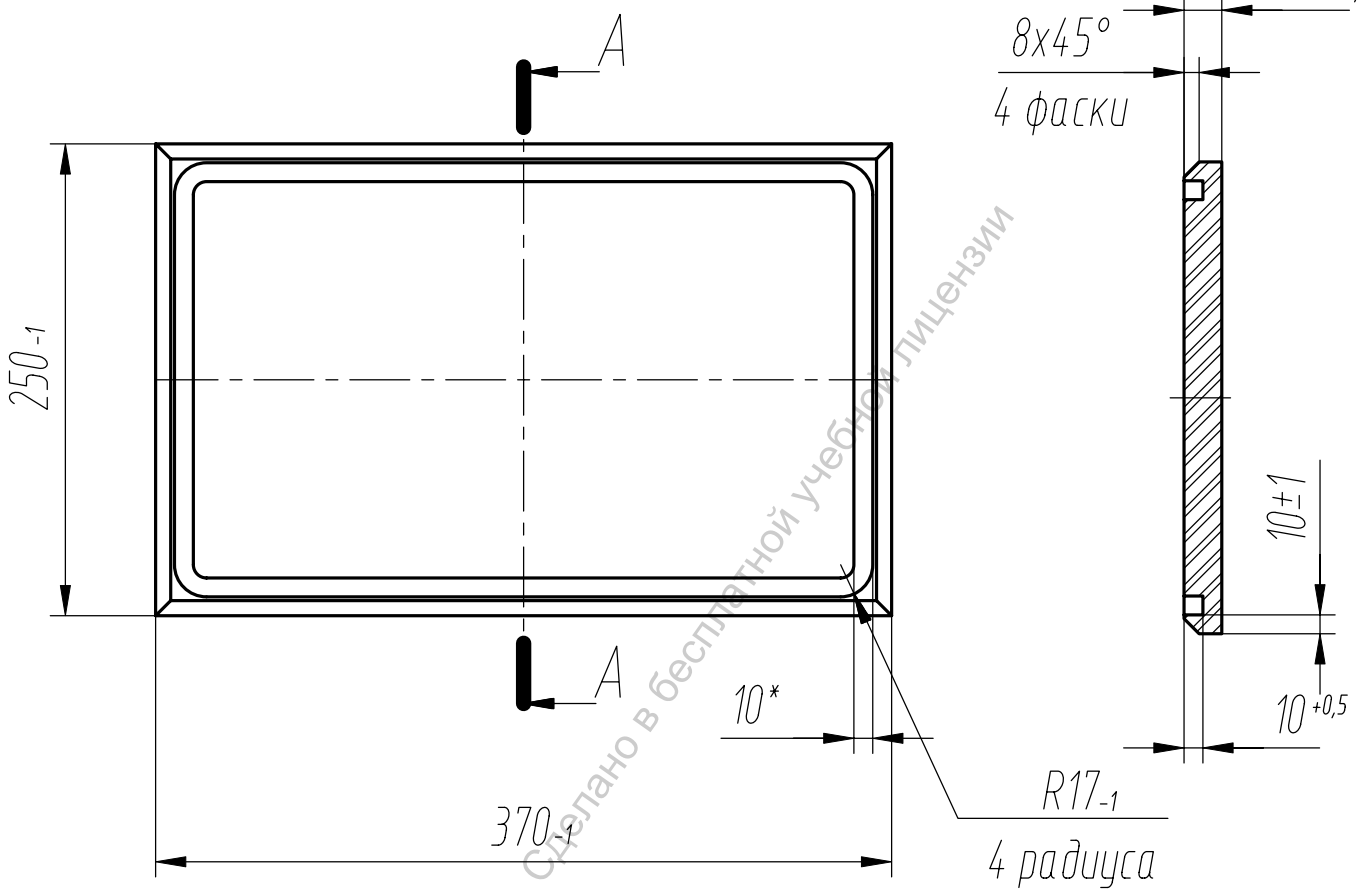

1 Материал подтвердить сертификатом при входном контроле

2 Обеспечить идентификацию материала на всех этапах технологического процесса

3* Размер для справок

Подп. и дата

Инв. № дубл.

Взам. инв. №

Подп. и дата

Инв. № подл.

Изм.	Лист	№ докум.	Подп.	Дата	4А.121.001			
Разраб.		Самарин			Плита	Лит.	Масса	Масштаб
Пров.		Колесова					13.6	1:4
Т. контр.						Лист	Листов 1	
Н. контр.					Лист Б–ПУ–0–20 ГОСТ 19903–2015 / Ст3пс 3–сВ ГОСТ 14637–2024	СПбГУАП		
Утв.		Тимофеев						

Копировал Формат А4

Сделано в бесплатной учебной лицензии

4А.121.002

Перв. примен. 2А.3510.012 3А.012.001

Справ. №

Ra 6,3 (√)

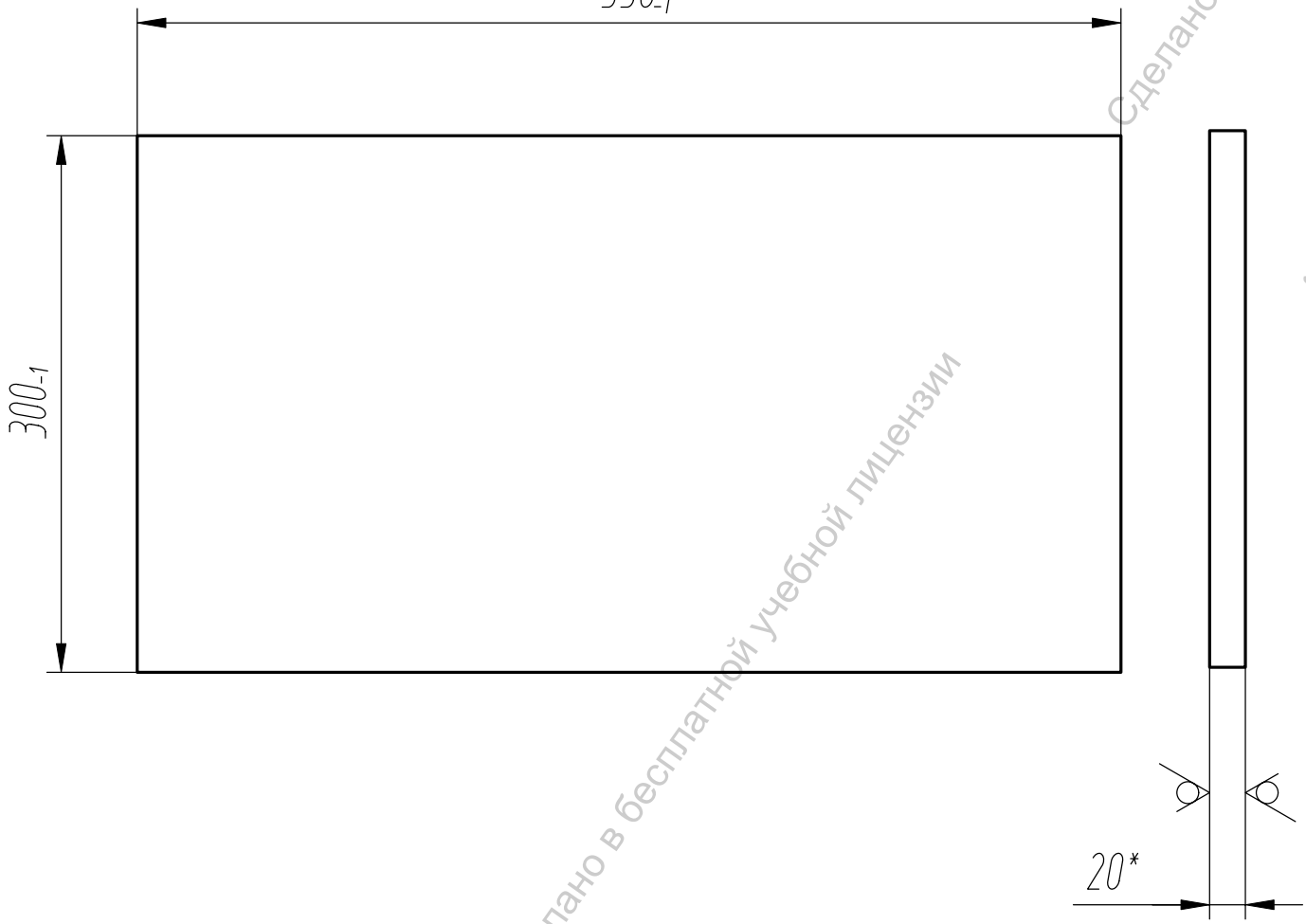

1 Материал подтвердить сертификатом при входном контроле

2 Обеспечить идентификацию материала на всех этапах технологического процесса

3* Размер для справок

Изм.	Лист	№ докум.	Подп.	Дата	4А.121.002			
					Плита	Лит.	Масса	Масштаб
Разраб.		Самарин					26	1:4
Пров.		Колесова				Лист	Листов 1	
Т. контр.					Лист Б-ПУ-0-20 ГОСТ 19903-2015 / Ст3пс 3-св ГОСТ 14637-2024	СПбГУАП		
Н. контр.								
Утв.		Тимофеев						

Подп. и дата | Инв. № дубл. | Взам. инв. № | Подп. и дата | Инв. № подл.

Копировал | Формат А4

Сделано в бесплатной учебной лицензии

4А.121.003

Перв. примен. 2А.3510.012 3А.012.001

Справ. №

Ra 6,3 (√)

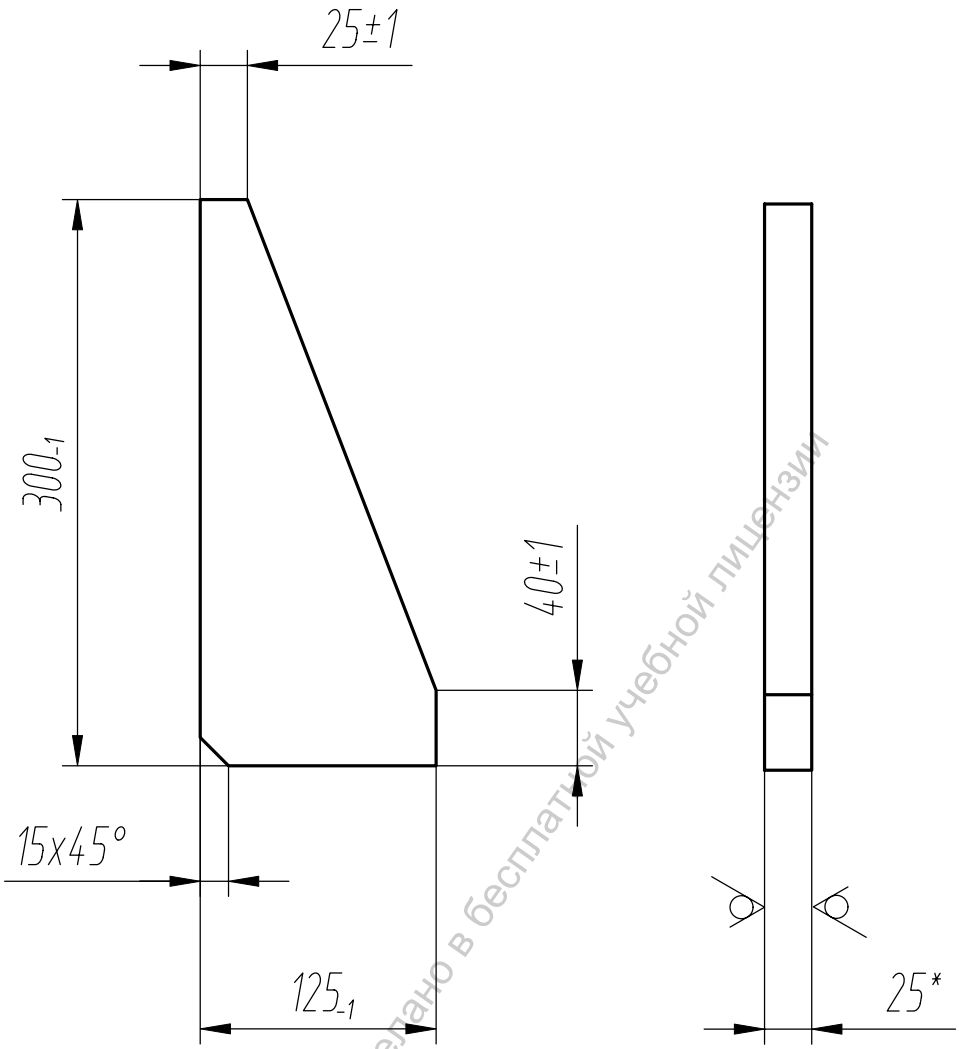

1 Материал подтвердить сертификатом при входном контроле

2 Обеспечить идентификацию материала на всех этапах технологического процесса

3* Размер для справок

Подп. и дата

Инв. № дубл.

Взам. инв. №

Подп. и дата

Инв. № подл.

Изм.	Лист	№ докум.	Подп.	Дата	4А.121.003			
Разраб.		Самарин			Ребро	Лит.	Масса	Масштаб
Пров.		Колесова					5.0	1:4
Т. контр.						Лист	Листов 1	
Н. контр.					Лист Б-ПУ-0-25 ГОСТ 19903-2015 / Ст3пс 3-сп ГОСТ 14637-2024	СПбГУАП		
Утв.		Тимофеев						

Копировал

Формат А4

Сделано в бесплатной учебной лицензии

4А.121.004

Перв. примен. 2А.3510.012 3А.012.001

Справ. №

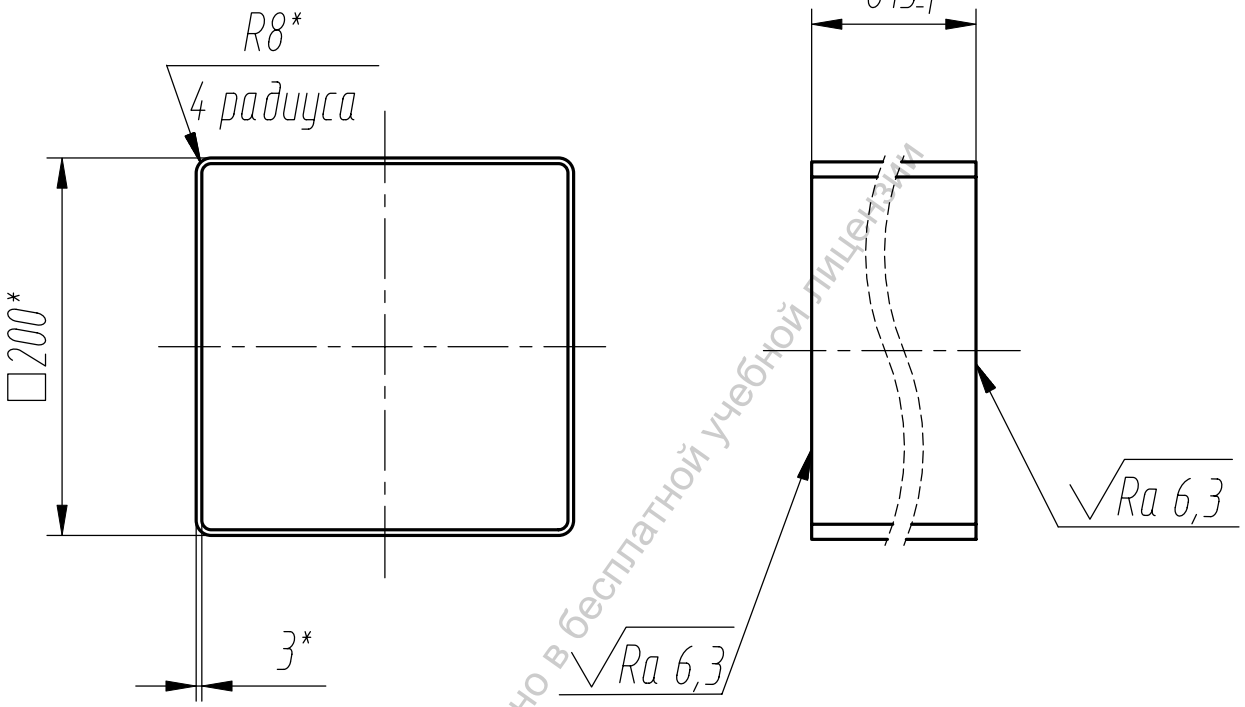

1 Материал подтвердить сертификатом при входном контроле

2 Обеспечить идентификацию материала на всех этапах технологического процесса

3* Размер для справок

Подп. и дата

Инв. № дубл.

Взам. инв. №

Подп. и дата

Инв. № подл.

Изм.	Лист	№ докум.	Подп.	Дата	4А.121.004			
Разраб.		Самарин			Труба	Лит.	Масса	Масштаб
Пров.		Колесова					15.2	1:4
Т. контр.						Лист	Листов	1
Н. контр.					Профиль 200х200х3 ГОСТ 30245-2003 / Ст3пс 3-св ГОСТ 14637-2024	СПбГУАП		
Утв.		Тимофеев						

Копировал Формат А4

Сделано в бесплатной учебной лицензии

4А.122.001

Перв. примен. 2А.3510.012 3А.012.002

Справ. №

√Ra 6,3 (√)

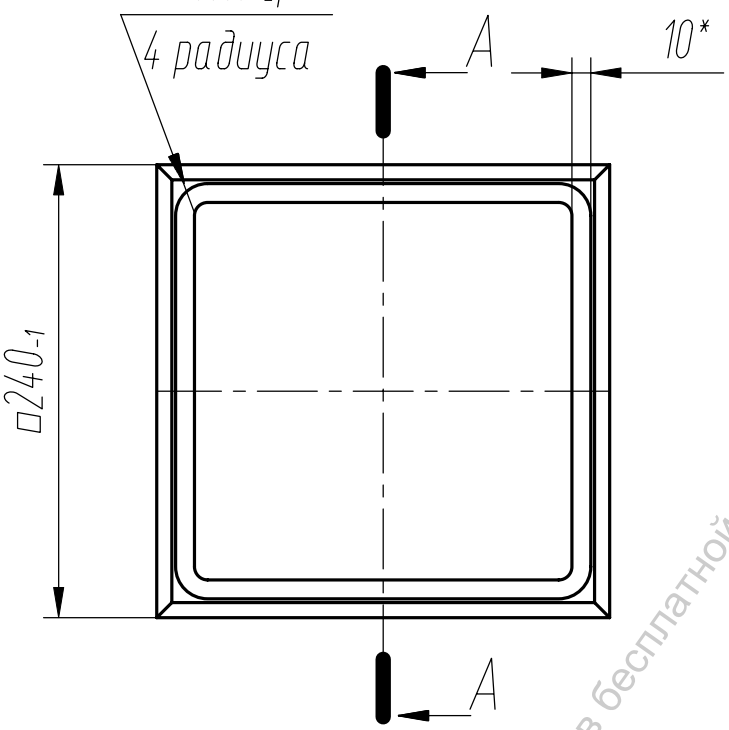

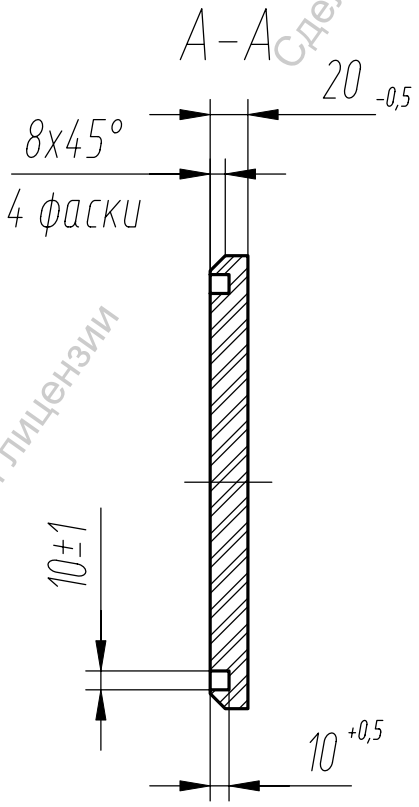

1 Материал подтвердить сертификатом при входном контроле

2 Обеспечить идентификацию материала на всех этапах технологического процесса

3* Размер для справок

					4А.122.001		
Изм.	Лист	№ докум.	Подп.	Дата	Плита	Лит.	Масса: 8.3 / Масштаб: 1:4
Разраб.		Самарин				Лист	Листов 1
Пров.		Колесова					
Т. контр.							
					Лист Б–ПУ–0–20 ГОСТ 19903–2015 / Ст3пс 3–сВ ГОСТ 14637–2024	СПбГУАП	
Н. контр.							
Утв.		Тимофеев					

Подп. и дата | Инв. № дубл. | Взам. инв. № | Подп. и дата | Инв. № подл.

Копировал | Формат А4

Сделано в бесплатной учебной лицензии

Сделано в бесплатной учебной лицензии

4А.122.002

Перв. примен. 2А.3510.012 3А.012.002

Справ. №

Ra 6,3 (√)

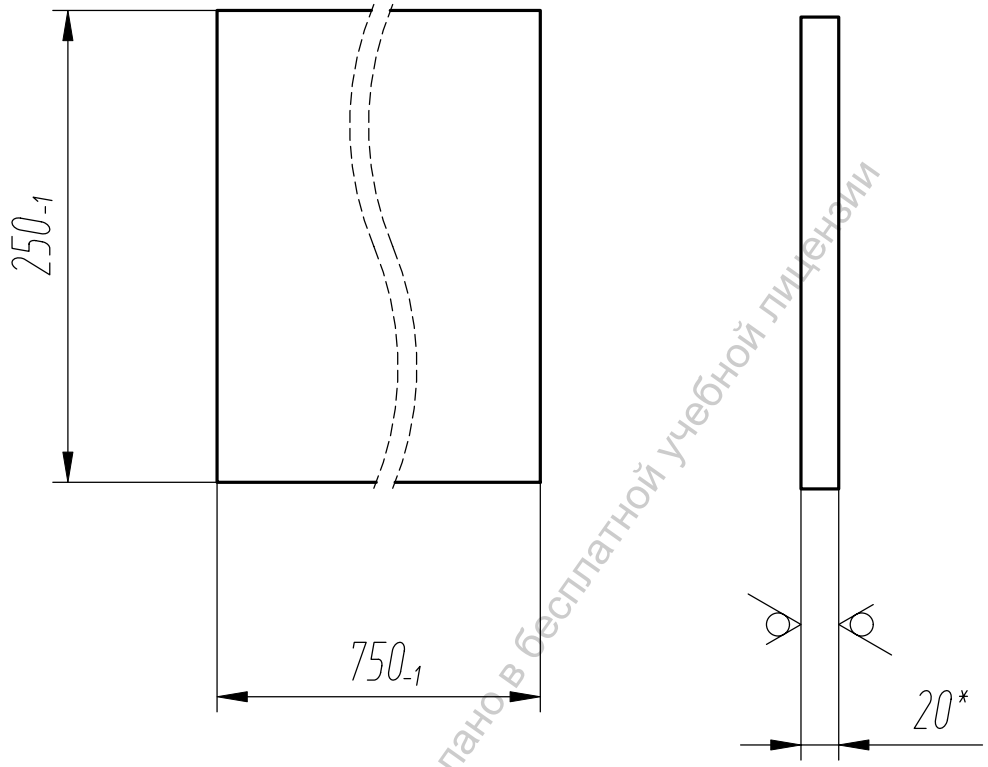

1 Материал подтвердить сертификатом при входном контроле

2 Обеспечить идентификацию материала на всех этапах технологического процесса

3* Размер для справок

Подп. и дата

Инв. № дубл.

Взам. инв. №

Подп. и дата

Инв. № подл.

Изм.	Лист	№ докум.	Подп.	Дата	4А.122.002			
Разраб.		Самарин			Плита	Лит.	Масса	Масштаб
Пров.		Колесова					30	1:4
Т. контр.						Лист	Листов 1	
Н. контр.					Лист Б-ПУ-0-20 ГОСТ 19903-2015 / Ст3пс 3-сВ ГОСТ 14637-2024	СПбГУАП		
Утв.		Тимофеев						

Копировал Формат А4

Сделано в бесплатной учебной лицензии

Сделано в бесплатной учебной лицензии

4А.122.003

Перв. примен. 2А.3510.012 3А.012.002

Справ. №

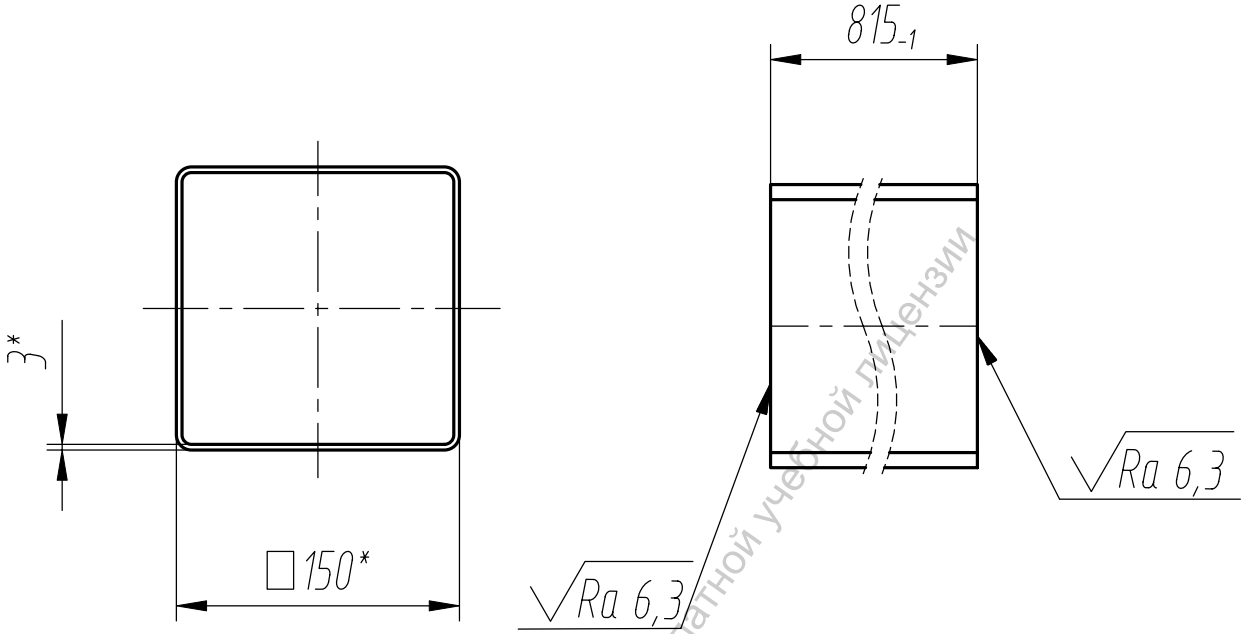

1 Материал подтвердить сертификатом при входном контроле

2 Обеспечить идентификацию материала на всех этапах технологического процесса

3* Размеры для справок

Подп. и дата

Инв. № дубл.

Взам. инв. №

Подп. и дата

Инв. № подл.

					4А.122.003		
Изм.	Лист	№ докум.	Подп.	Дата			
Разраб.		Самарин			Труба	Лит.	Масса: 11.3 / Масштаб: 1:4
Пров.		Колесова				Лист	Листов 1
Т. контр.							
					Профиль 150х150х3 ГОСТ 30245-2003	СПбГУАП	
Н. контр.					Ст3пс 3-сп ГОСТ 14637-2024		
Утв.		Тимофеев					

Копировал

Формат А4

Сделано в бесплатной учебной лицензии

Сделано в бесплатной учебной лицензии

4А.122.004

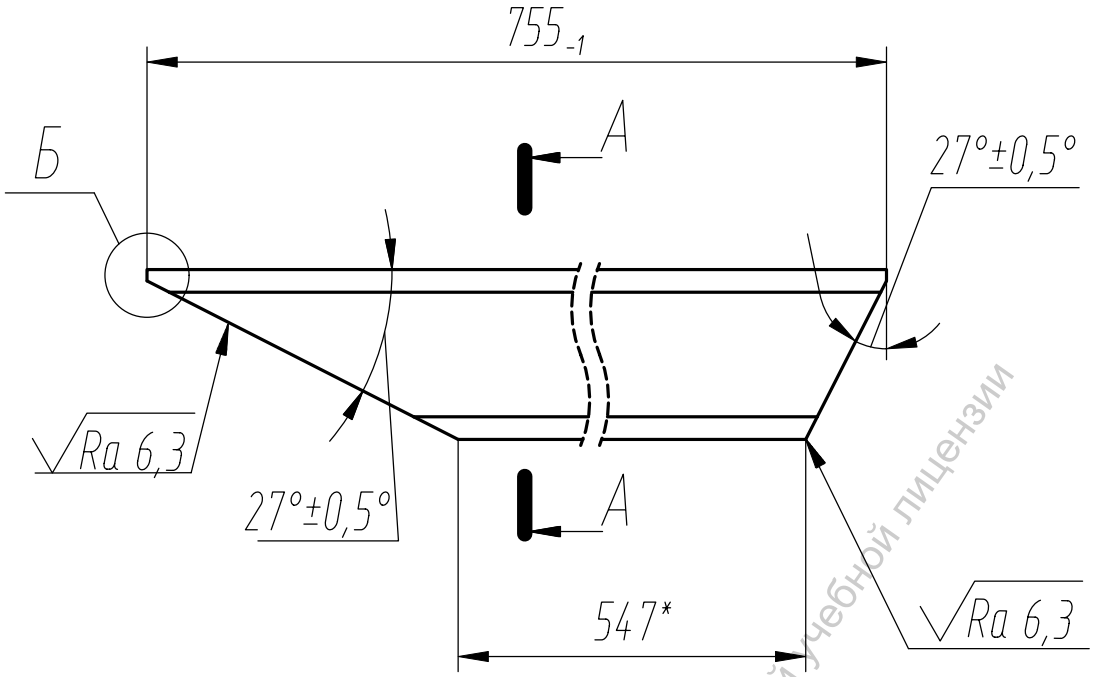

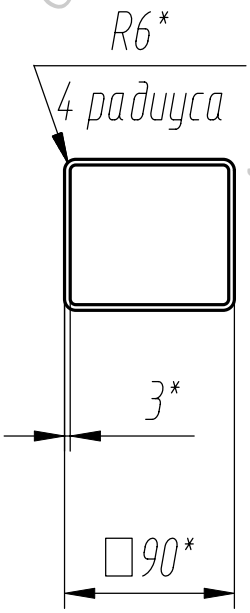

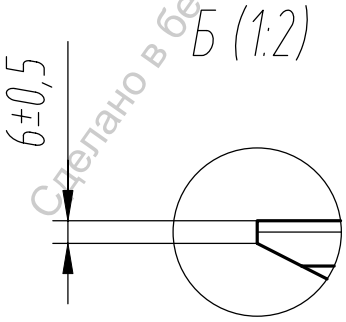

1 Материал подтвердить сертификатом при входном контроле

2 Обеспечить идентификацию материала на всех этапах технологического процесса

3* Размеры для справок

Изм.	Лист	№ докум.	Подп.	Дата	4А.122.004			
Разраб.		Самарин			Труба	Лит.	Масса	Масштаб
Пров.		Колесова					5	1:4
Т. контр.						Лист	Листов 1	
Н. контр.					Профиль 90х90х3 ГОСТ 30245-2003 / Ст3пс 3-св ГОСТ 14637-2024	СПбГУАП		
Утв.		Тимофеев						

Перв. примен. 2А.3510.012 3А.012.002

Справ. №

Подп. и дата

Инв. № дубл.

Взам. инв. №

Подп. и дата

Инв. № подл.

Копировал

Формат А4

Сделано в бесплатной учебной лицензии

4А.123.001

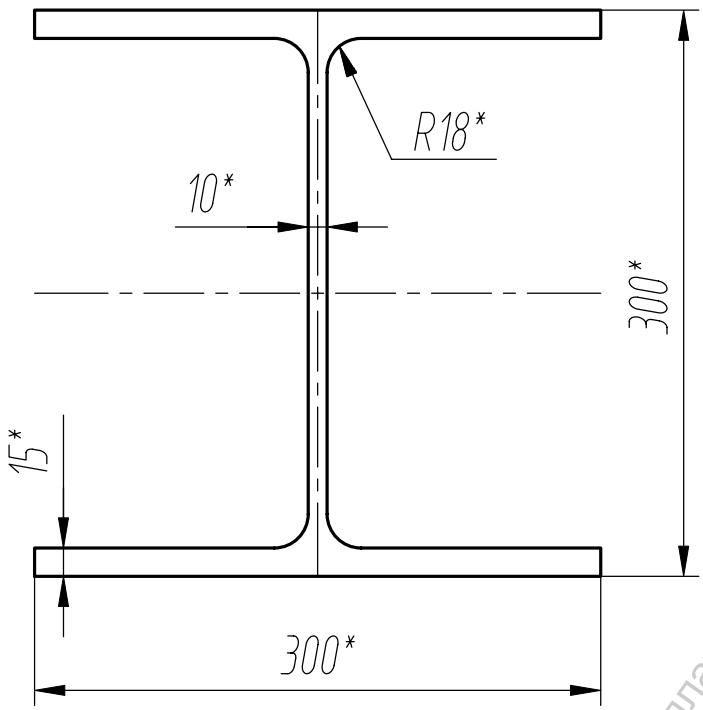

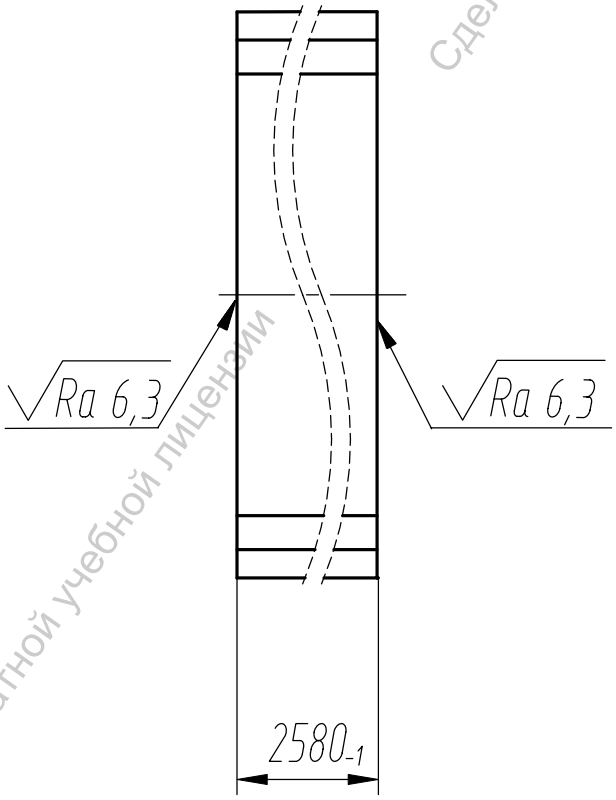

1 Материал подтвердить сертификатом при входном контроле

2 Обеспечить идентификацию материала на всех этапах технологического процесса

3* Размеры для справок

4 Строповку производить мягкими стропами, предохраняя изделие от повреждений

					4А.123.001		
Изм.	Лист	№ докум.	Подп.	Дата	Двутавр	Лит.	Масса: 245.4 / Масштаб: 1:4
Разраб.		Самарин				Лист	Листов 1
Пров.		Колесова					
Т. контр.					Двутавр 25 К1 ГОСТ Р 57837-2017 / Ст3пс 3-сп ГОСТ 14637-2024	СПбГУАП	
Н. контр.							
Утв.		Тимофеев					

Перв. примен. 2А.3510.012 3А.012.003

Справ. №

Подп. и дата

Инв. № дубл.

Взам. инв. №

Подп. и дата

Инв. № подл.

Копировал

Формат А4

Сделано в бесплатной учебной лицензии

4А.123.002

Перв. примен. 2А.3510.012 3А.012.003

Справ. №

Ra 6,3 (√)

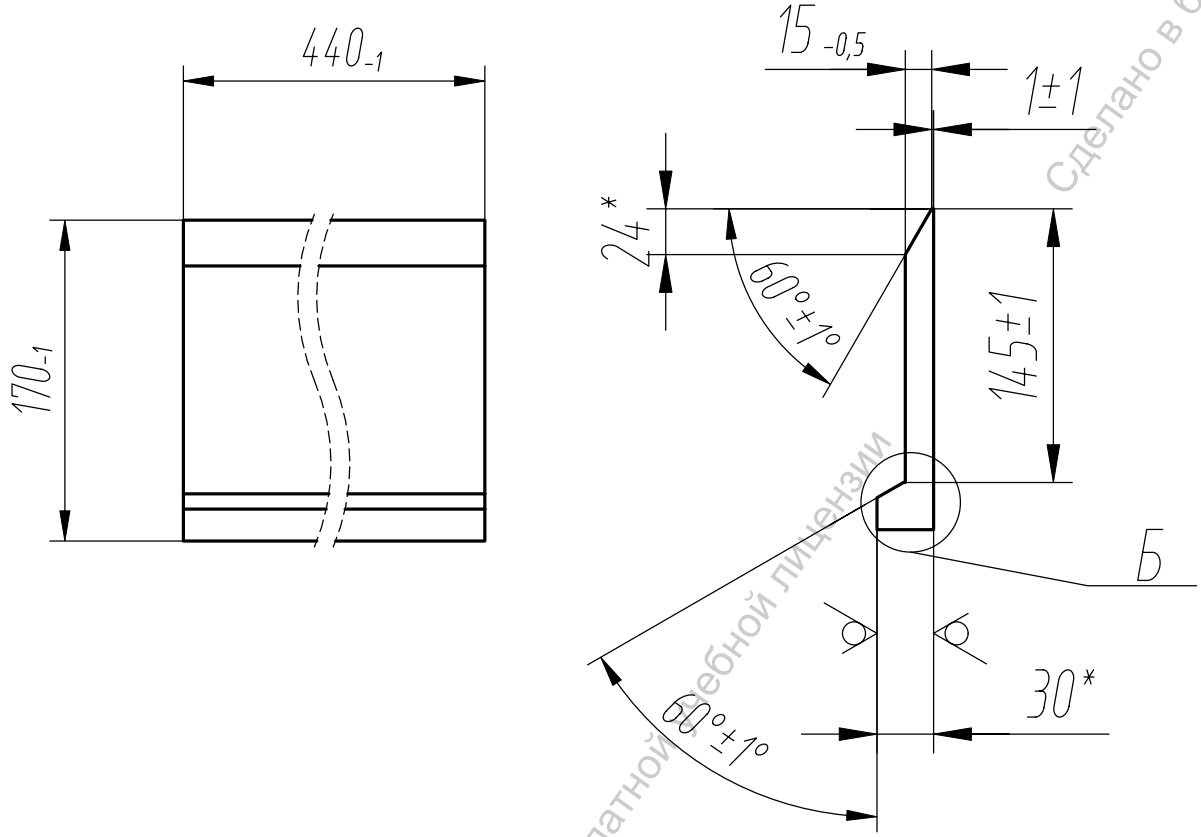

Б (1:2)

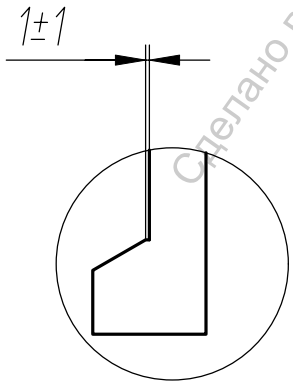

1 Материал подтвердить сертификатом при входном контроле

2 Обеспечить идентификацию материала на всех этапах технологического процесса

3* Размеры для справок

Подп. и дата

Инв. № дубл.

Взам. инв. №

Подп. и дата

Инв. № подл.

Изм.	Лист	№ докум.	Подп.	Дата	4А.123.002			
Разраб.		Самарин			Накладка	Лит.	Масса	Масштаб
Пров.		Колесова					9.2	1:4
Т. контр.						Лист	Листов 1	
Н. контр.					Лист Б-ПУ-0-30 ГОСТ 19903-2015 / Ст3пс 3-сп ГОСТ 14637-2024	СПбГУАП		
Утв.		Тимофеев						

Копировал Формат А4

Сделано в бесплатной учебной лицензии

4А.123.003

Перв. примен. 2А.3510.012

Справ. № 3А.012.003

Ra 6,3 (√)

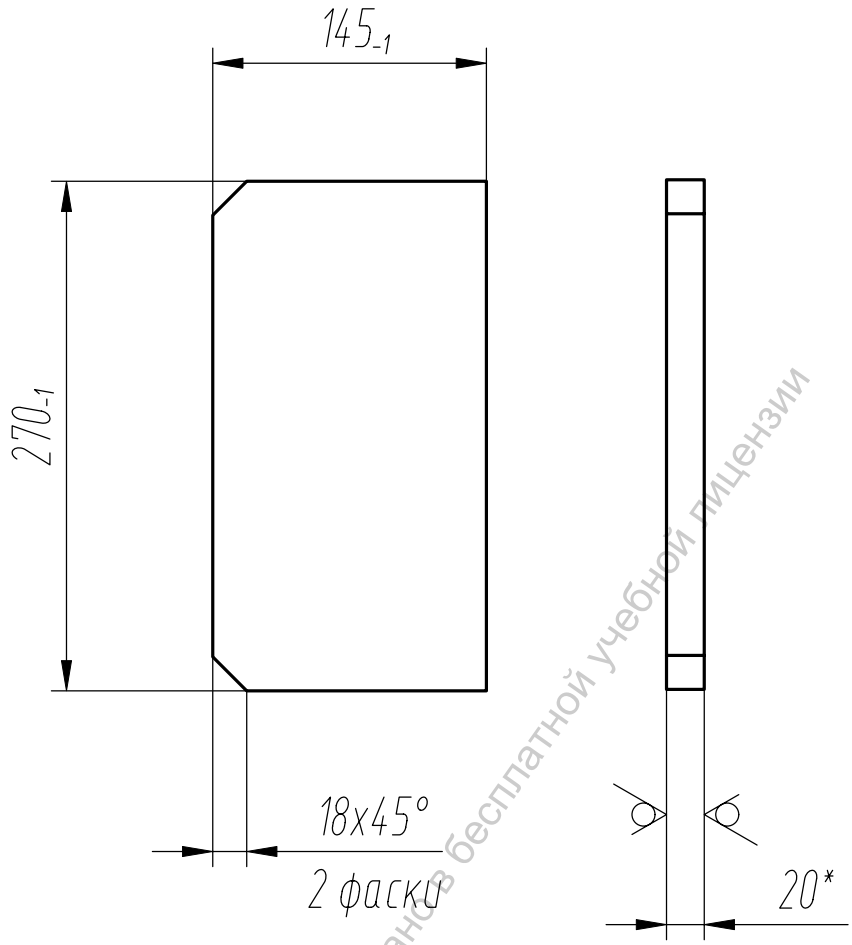

1 Материал подтвердить сертификатом при входном контроле

2 Обеспечить идентификацию материала на всех этапах технологического процесса

3* Размер для справок

Подп. и дата

Инв. № дубл.

Взам. инв. №

Подп. и дата

Инв. № подл.

Изм.	Лист	№ докум.	Подп.	Дата	4А.123.003			
Разраб.		Самарин			Ребро	Лит.	Масса	Масштаб
Пров.		Колесова					6.2	1:4
Т. контр.						Лист	Листов 1	
Н. контр.					Лист Б-ПУ-0-20 ГОСТ 19903-2015 / Ст3пс 3-сВ ГОСТ 14637-2024	СПбГУАП		
Утв.		Тимофеев						

Копировал Формат А4

Сделано в бесплатной учебной лицензии

Сделано в бесплатной учебной лицензии

4А.123.004

Перв. примен. 2А.3510.012 3А.012.003

Справ. №

Ra 6,3 (√)

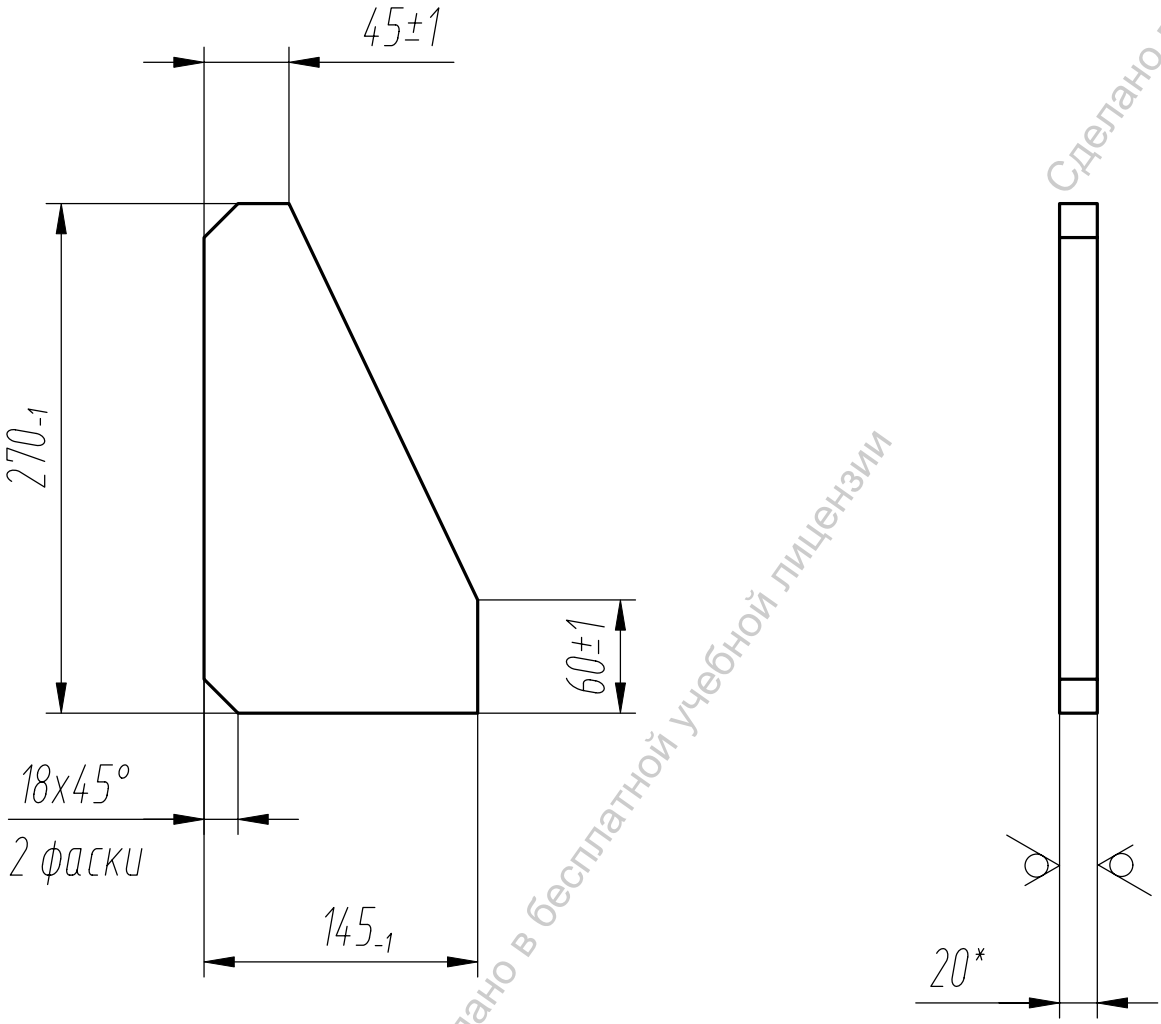

1 Материал подтвердить сертификатом при входном контроле

2 Обеспечить идентификацию материала на всех этапах технологического процесса

3* Размер для справок

Подп. и дата | Инв. № дубл. | Взам. инв. № | Подп. и дата | Инв. № подл.

Изм.	Лист	№ докум.	Подп.	Дата	4А.123.004		
Разраб.		Самарин			Ребро	Лит.	Масса: 4.6 / Масштаб: 1:4
Пров.		Колесова				Лист	Листов 1
Т. контр.					Лист Б-ПУ-0-20 ГОСТ 19903-2015 / Ст3пс 3-св ГОСТ 14637-2024	СПбГУАП	
Н. контр.							
Утв.		Тимофеев					

Копировал Формат А4

Сделано в бесплатной учебной лицензии

4А.123.005

Ra 6,3 (√)

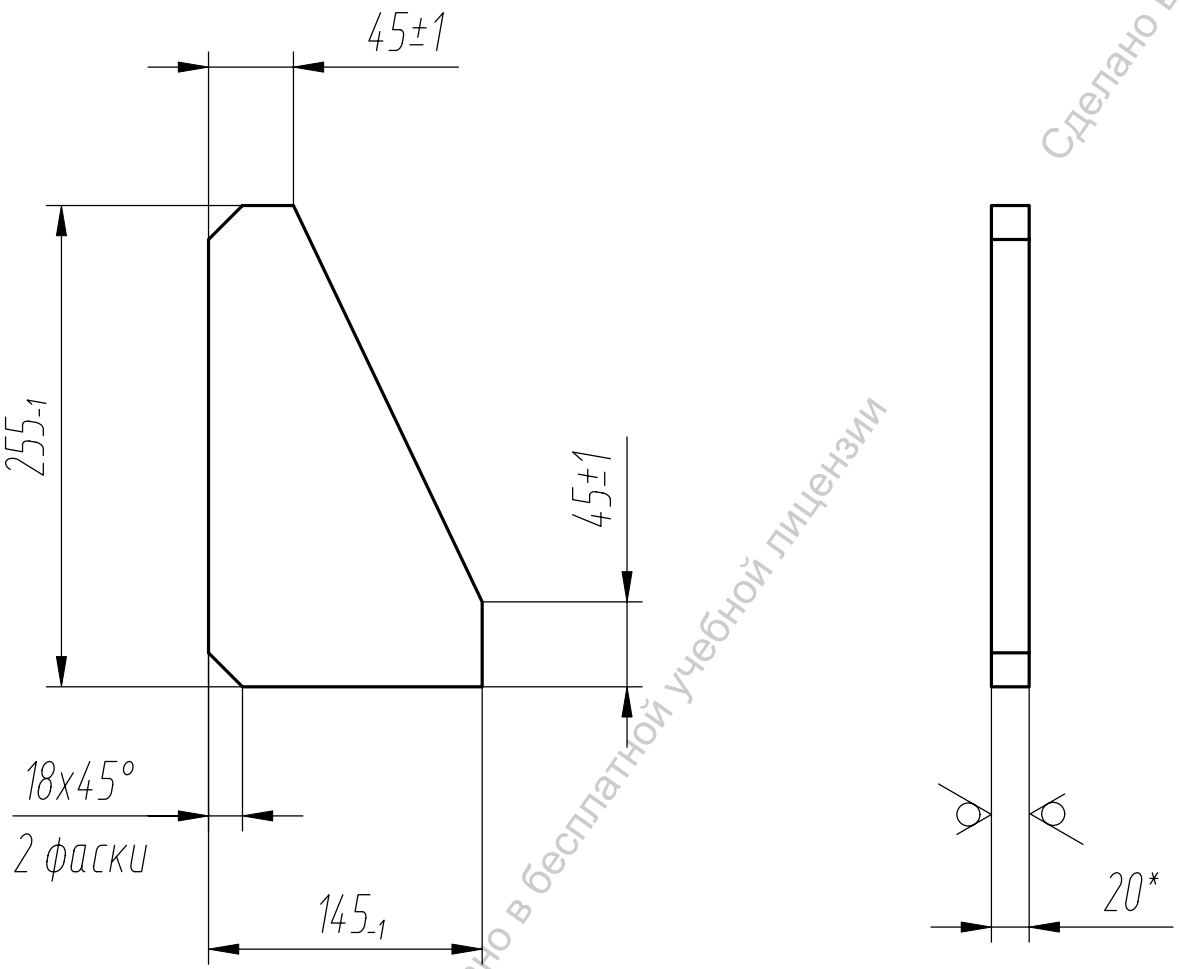

1 Материал подтвердить сертификатом при входном контроле

2 Обеспечить идентификацию материала на всех этапах технологического процесса

3* Размер для справок

					4А.123.005		
Изм.	Лист	№ докум.	Подп.	Дата			
Разраб.		Самарин			Ребро	Лит.	Масса: 4.2 / Масштаб: 1:4
Пров.		Колесова				Лист	Листов: 1
Т. контр.					Лист Б-ПУ-0-20 ГОСТ 19903-2015 / Ст3пс 3-св ГОСТ 14637-2024	СПбГУАП	
Н. контр.							
Утв.		Тимофеев					

Перв. примен. 2А.3510.012 3А.012.003

Справ. №

Подп. и дата

Инв. № дубл.

Взам. инв. №

Подп. и дата

Инв. № подл.

Копировал

Формат А4

Сделано в бесплатной учебной лицензии

4А.124.001

Перв. примен. 2А.3510.012 3А.012.004

Справ. №

Ra 6,3 (√)

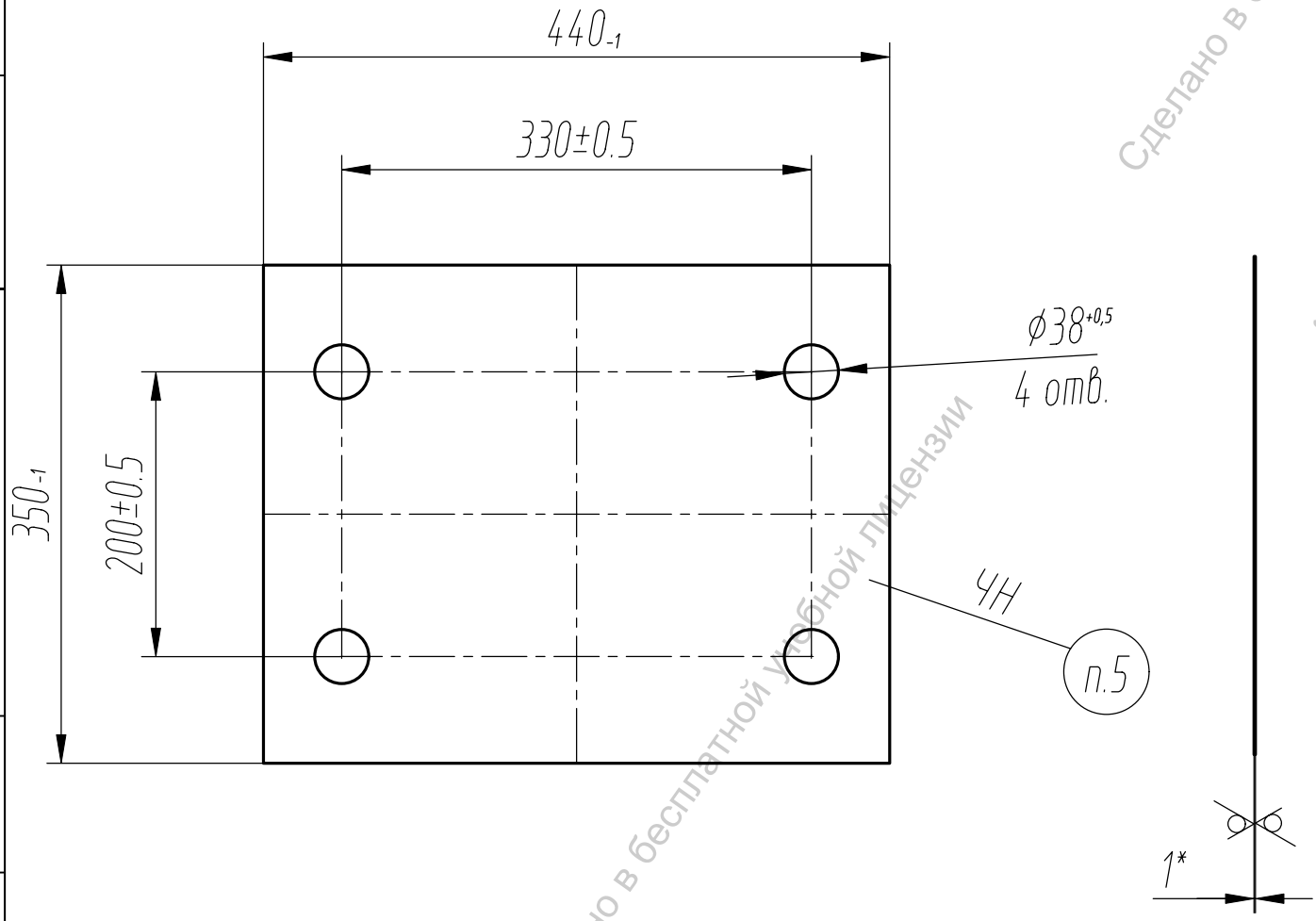

1 Материал подтвердить сертификатом при входном контроле
2 Обеспечить идентификацию материала на всех этапах технологического процесса
3* Размер для справок
4 Покрытие Ц9.хр.
5 Маркировать лазерным способом обозначение изделия и идентификационный номер Пр.3 6.0 ГОСТ 26.008-85

Подп. и дата | Инв. № дубл. | Взам. инв. № | Подп. и дата | Инв. № подл.

Изм.	Лист	№ докум.	Подп.	Дата	4А.124.001			
Разраб.		Самарин			Плита	Лит.	Масса	Масштаб
Пров.		Колесова					1.2	1:5
Т. контр.						Лист	Листов 1	
Н. контр.					Лист Б-ПУ-0-1 ГОСТ 19903-2015 / Ст3пс 3-св ГОСТ 14637-2024	СПбГУАП		
Утв.		Тимофеев						

Копировал Формат А4

Сделано в бесплатной учебной лицензии

Сделано в бесплатной учебной лицензии

4А.124.002

Перв. примен. 2А.3510.012 3А.012.004

Справ. №

Ra 6,3 (√)

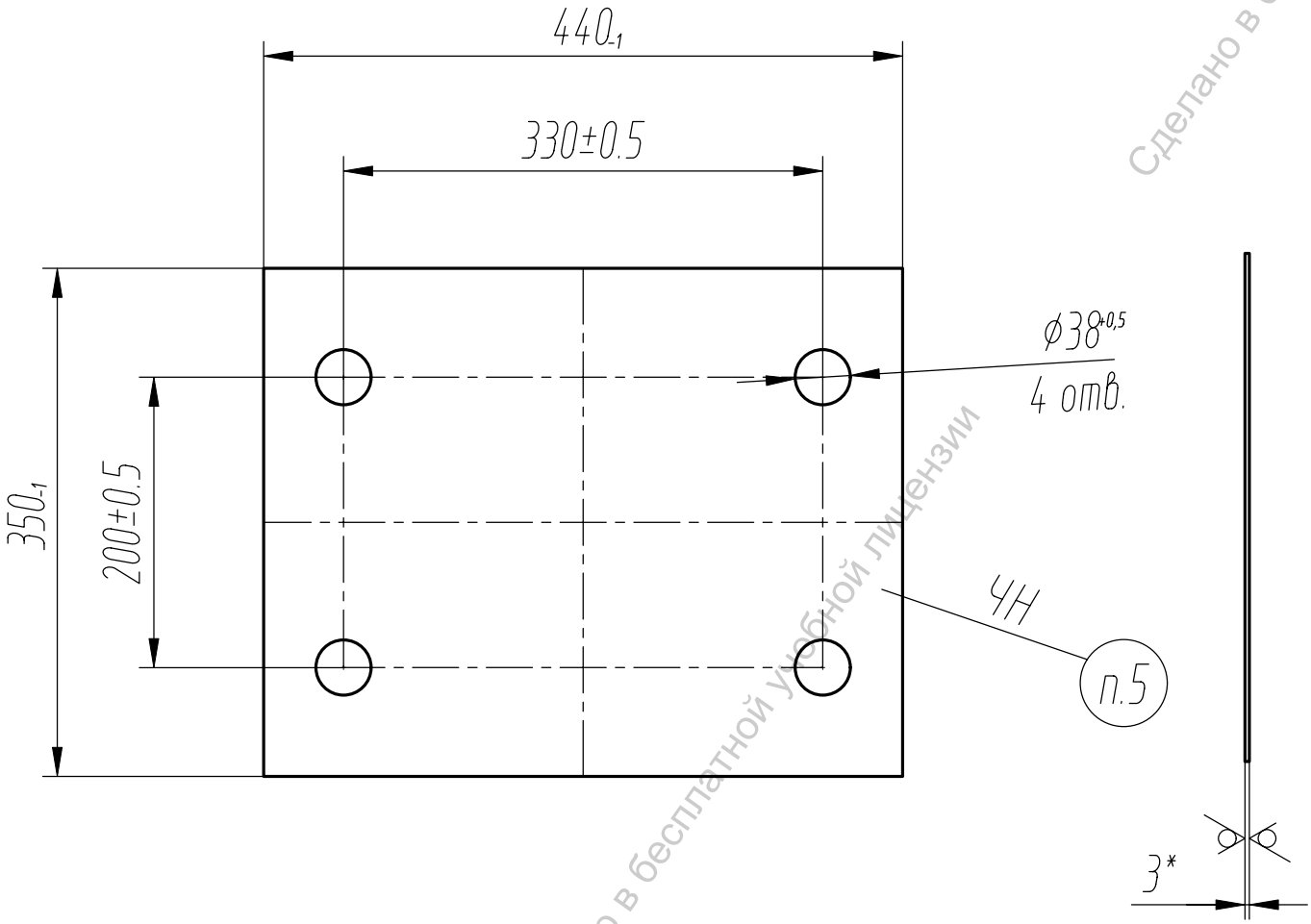

1 Материал подтвердить сертификатом при входном контроле

2 Обеспечить идентификацию материала на всех этапах технологического процесса

3* Размер для справок

4 Покрытие Ц9.хр.

5 Маркировать лазерным способом обозначение изделия и идентификационный номер Пр.3 6.0 ГОСТ 26.008-85

Подп. и дата | Инв. № дубл. | Взам. инв. № | Подп. и дата | Инв. № подл.

Изм.	Лист	№ докум.	Подп.	Дата
Разраб.		Самарин		
Пров.		Колесова		
Т. контр.				
Н. контр.				
Утв.		Тимофеев		

4А.124.002

Плита

Лит.	Масса	Масштаб
	3.6	1:5

Лист | Листов 1

Лист Б-ПУ-0-3 ГОСТ 19903-2015

Ст3пс 3-св ГОСТ 14637-2024

СПбГУАП

Копировал | Формат А4

Сделано в бесплатной учебной лицензии

Сделано в бесплатной учебной лицензии

4А.124.003

Перв. примен. 2А.3510.012 3А.012.004

Справ. №

Ra 6,3 (√)

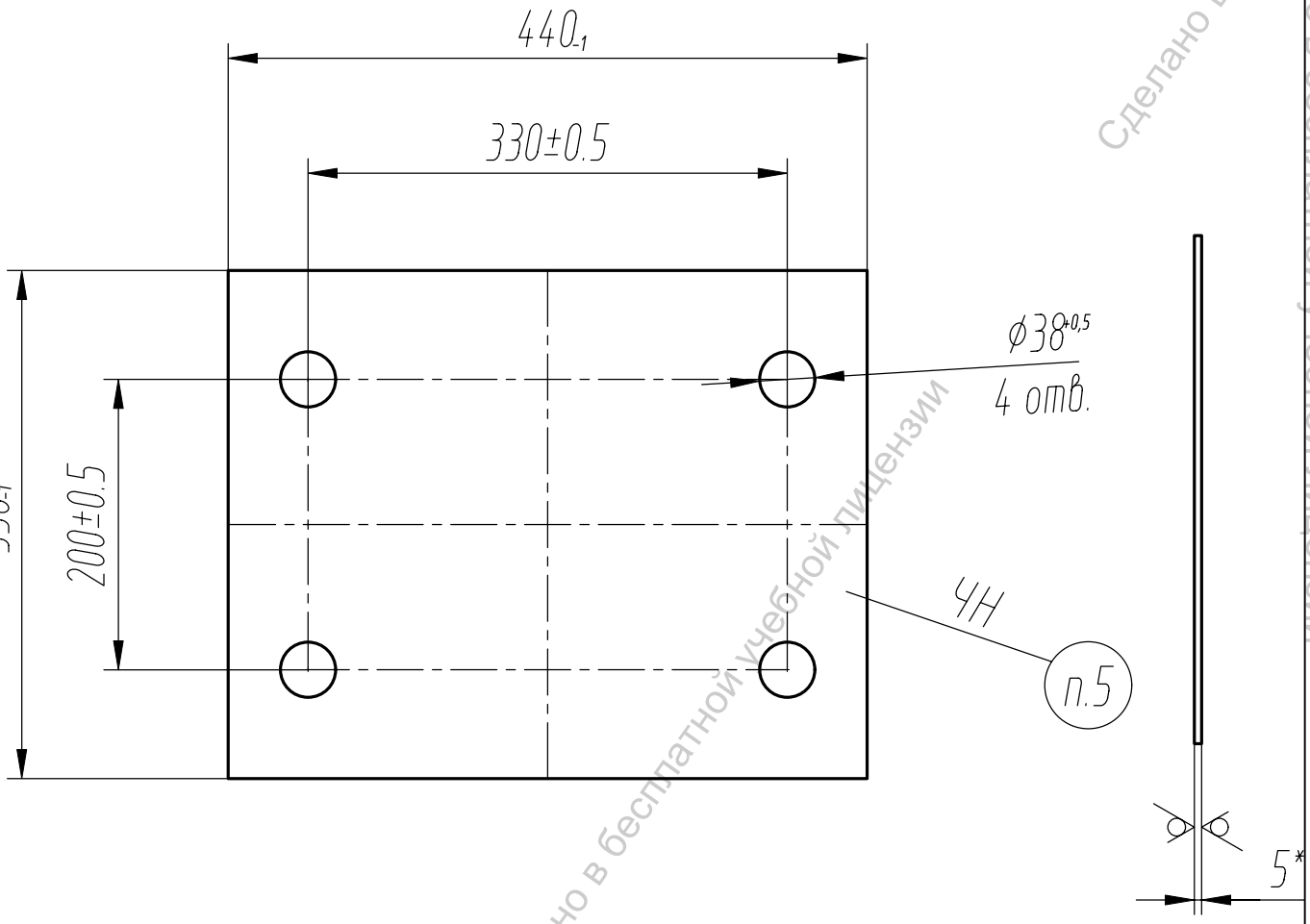

1 Материал подтвердить сертификатом при входном контроле
2 Обеспечить идентификацию материала на всех этапах технологического процесса
3* Размер для справок
4 Покрытие Ц9.хр.
5 Маркировать лазерным способом обозначение изделия и идентификационный номер Пр.З 6.0 ГОСТ 26.008-85

Подп. и дата | Инв. № дубл. | Взам. инв. № | Подп. и дата | Инв. № подл.

Изм.	Лист	№ докум.	Подп.	Дата	4А.124.003			
Разраб.		Самарин			Плита	Лит.	Масса	Масштаб
Пров.		Колесова					6	1:5
Т. контр.						Лист	Листов 1	
Н. контр.					Лист Б-ПУ-0-5 ГОСТ 19903-2015 / Ст3пс 3-сВ ГОСТ 14637-2024	СПбГУАП		
Утв.		Тимофеев						

Копировал Формат А4

Сделано в бесплатной учебной лицензии

Сделано в бесплатной учебной лицензии

4А.124.004

Перв. примен. 2А.3510.012 3А.012.004

Справ. №

Ra 6,3 (√)

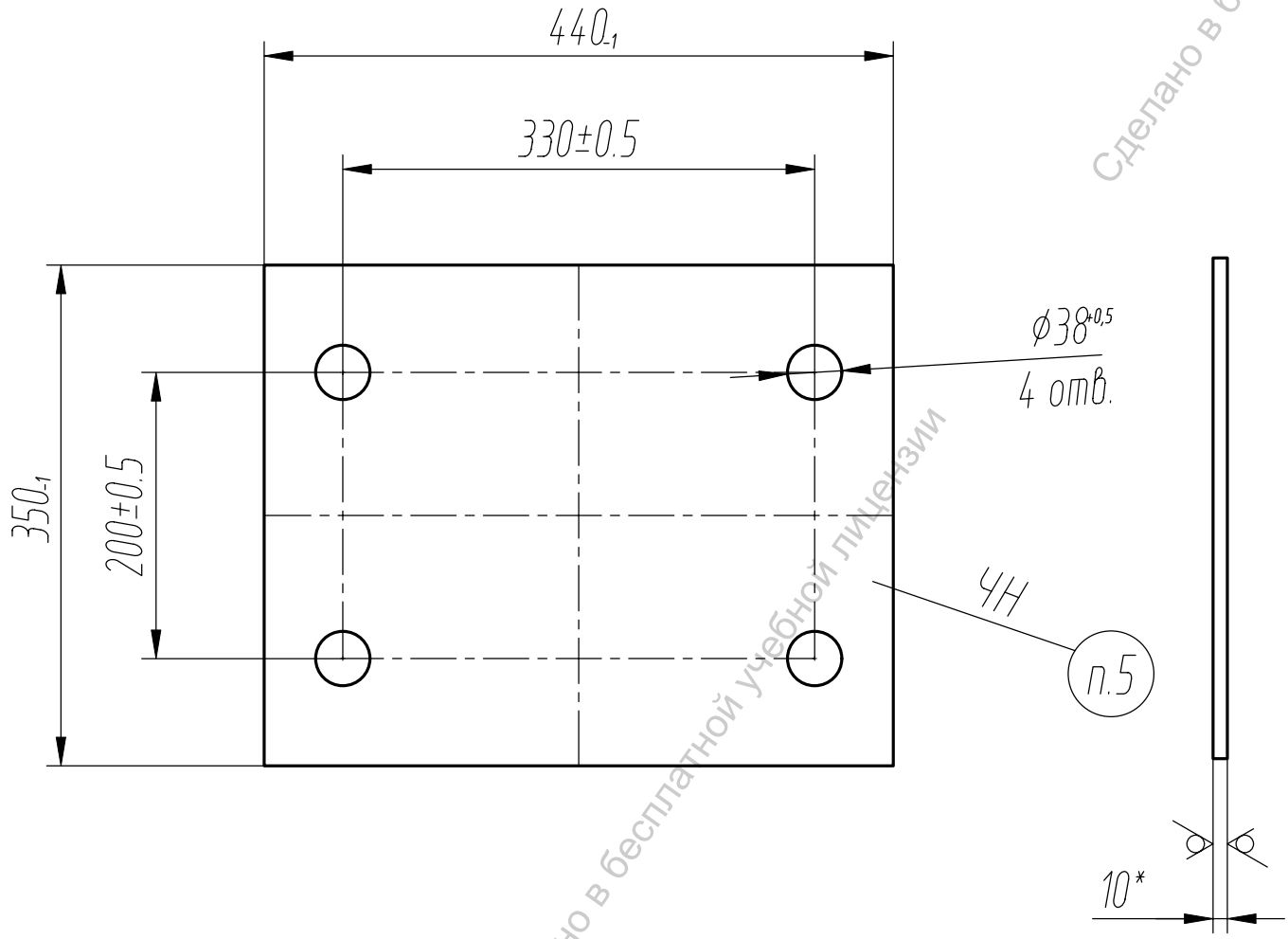

1 Материал подтвердить сертификатом при входном контроле
2 Обеспечить идентификацию материала на всех этапах технологического процесса
3* Размер для справок
4 Покрытие Ц9.хр.
5 Маркировать лазерным способом обозначение изделия и идентификационный номер Пр.3 6.0 ГОСТ 26.008-85

Подп. и дата | Инв. № дубл. | Взам. инв. № | Подп. и дата | Инв. № подл.

Изм.	Лист	№ докум.	Подп.	Дата
Разраб.		Самарин		
Пров.		Колесова		
Т. контр.				
Н. контр.				
Утв.		Тимофеев		

4А.124.004

Плита

Лит.	Масса	Масштаб
	12	1:5
Лист	Листов 1	

Лист Б-ПУ-0-10 ГОСТ 19903-2015
Ст3пс 3-св ГОСТ 14637-2024

СПбГУАП

Копировал Формат А4

Сделано в бесплатной учебной лицензии

4А.124.005

Перв. примен. 2А.3510.012

Справ. № 3А.012.004

Ra 6,3 (√)

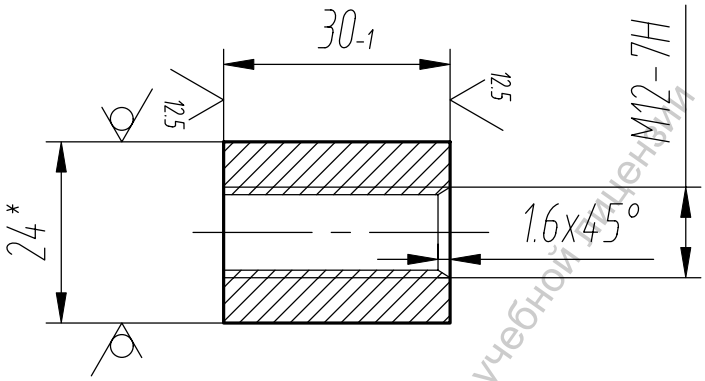

1 Материал подтвердить сертификатом при входном контроле

2 Обеспечить индентификацию материала на всех этапах технологического процесса

3*Размер для справки

Изм.	Лист	№ докум.	Подп.	Дата	4А.124.005		
Разраб.		Самарин			Заземляющая бобышка	Лит.	Масса: 0.104 / Масштаб: 1:1
Пров.		Колесова				Лист	Листов 1
Т. контр.							
Н. контр.					24-В ГОСТ 2590-88 / AISI 321 ASTM A 580	СПбГУАП	
Утв.		Тимофеев					

Подп. и дата | Инв. № дубл. | Взам. инв. № | Подп. и дата | Инв. № подл.

Копировал | Формат А4

Сделано в бесплатной учебной лицензии

4А.124.007

Ra 50 (√)

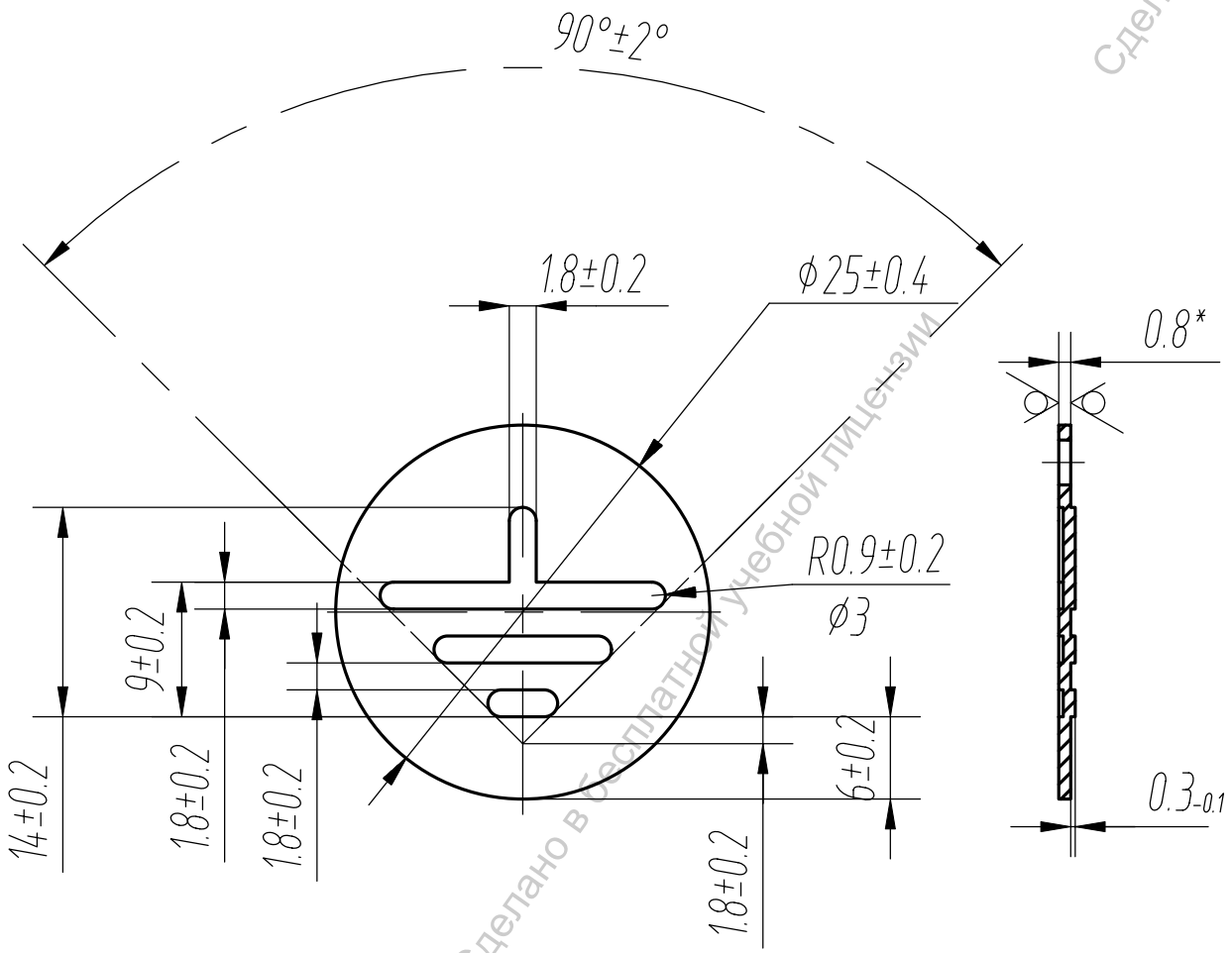

1 Материал подтвердить сертификатом при входном контроле

2 Обеспечить индентификацию материала на всех этапах технологического процесса

3*Размер для справки

Перв. примен.	2А.3510.012
	3А.012.004
Справ. №	

Подп. и дата	
Инв. № дубл.	
Взам. инв. №	
Подп. и дата	
Инв. № подл.	

Изм.	Лист	№ докум.	Подп.	Дата
Разраб.		Самарин		
Пров.		Колесова		
Т. контр.				
Н. контр.				
Утв.		Тимофеев		

4А.124.007

Знак заземления

Лит.	Масса	Масштаб
	0.003	2:1
Лист	Листов 1	

Лист Б-ПУ-0-0.8 ГОСТ 19903-2015

AISI 321 ASTM A 580

СПбГУАП

Копировал

Формат А4

Сделано в бесплатной учебной лицензии

4А.124.006

Перв. примен. 2А.3510.012

3А.012.004

Справ. №

Ra 6,3 (√)

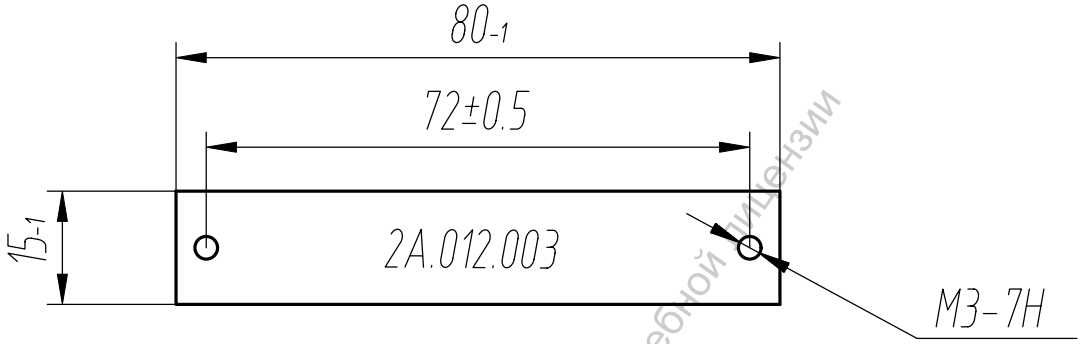

1 Материал подтвердить сертификатом при входном контроле

2 Обеспечить индентификацию материала на всех этапах технологического процесса

3 Толщина 3мм

Подп. и дата

Инв. № дубл.

Взам. инв. №

Подп. и дата

Инв. № подл.

					4А.124.006		
Изм.	Лист	№ докум.	Подп.	Дата			
Разраб.		Самарин			Табличка	Лит.	Масса: 0 / Масштаб: 1:1
Пров.		Колесова				Лист	Листов 1
Т. контр.							
					Лист Б-ПУ-0-3 ГОСТ 19903-2015	СПбГУАП	
Н. контр.					AISI 321 ASTM A 580		
Утв.		Тимофеев					

Копировал

Формат А4